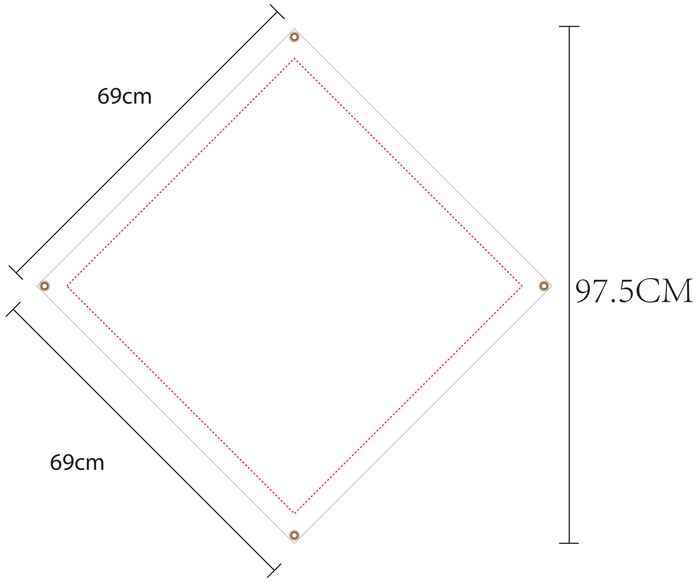
69cm
69cm
97.5CM

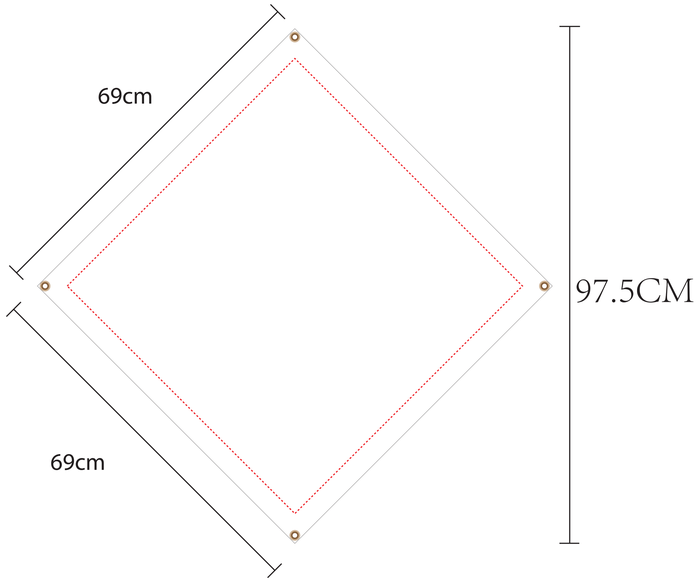
69cm
69cm
97.5CM

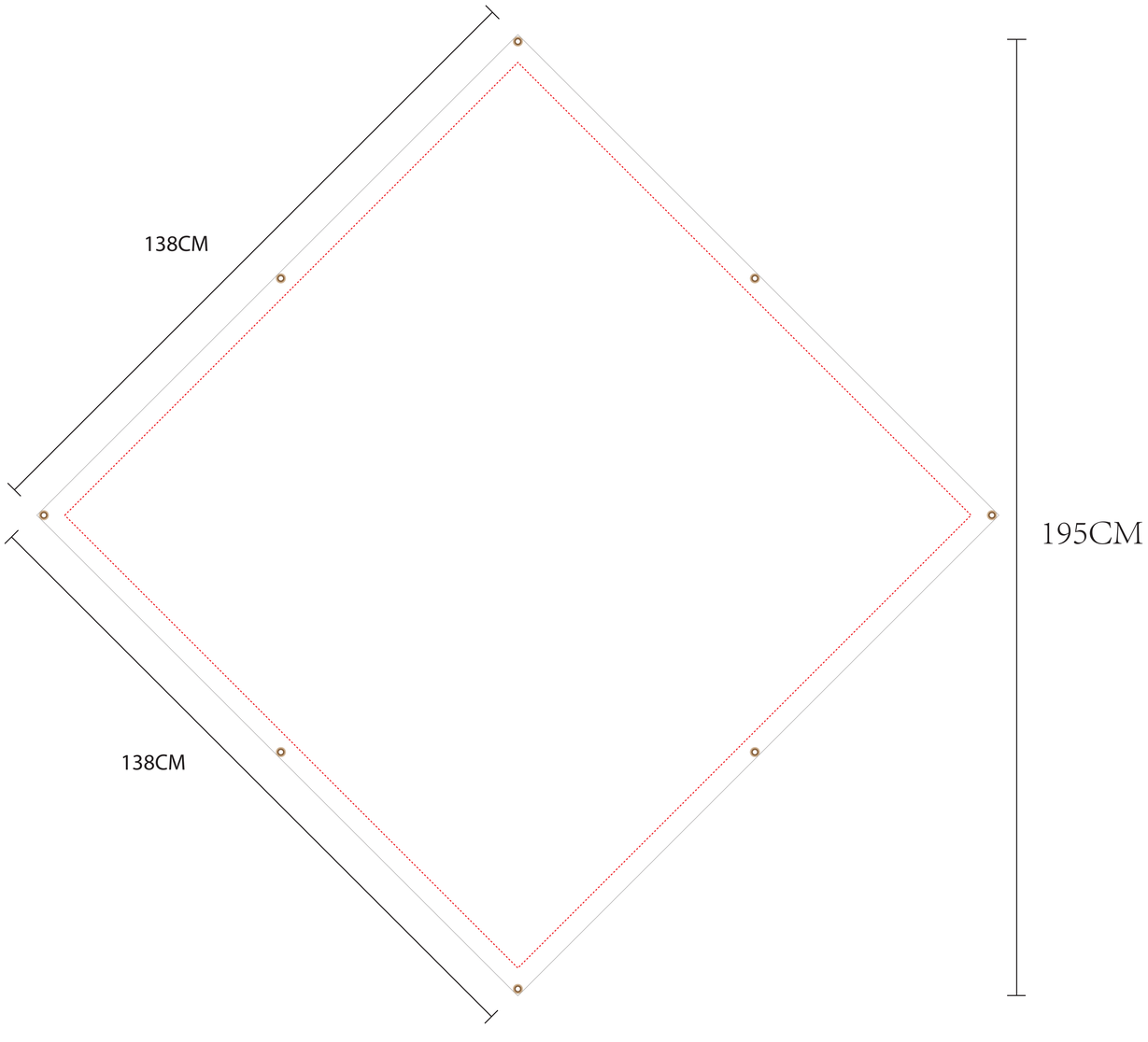
138CM
138CM
195CM

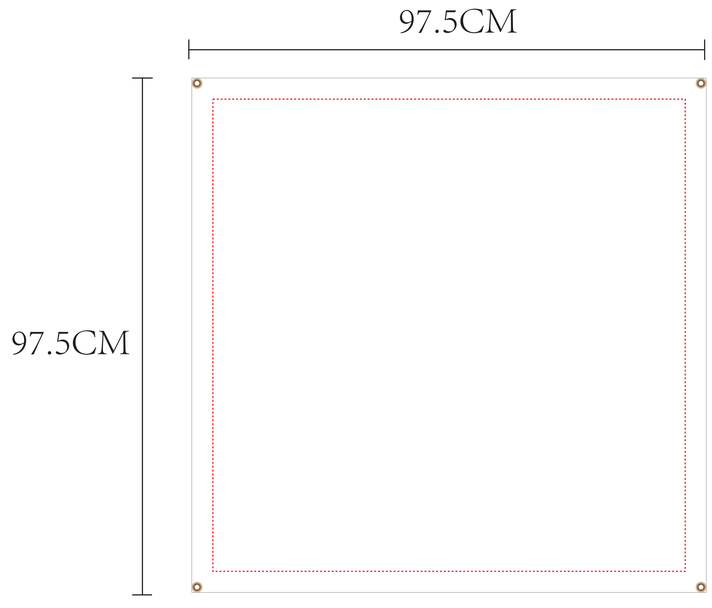
97.5CM
97.5CM